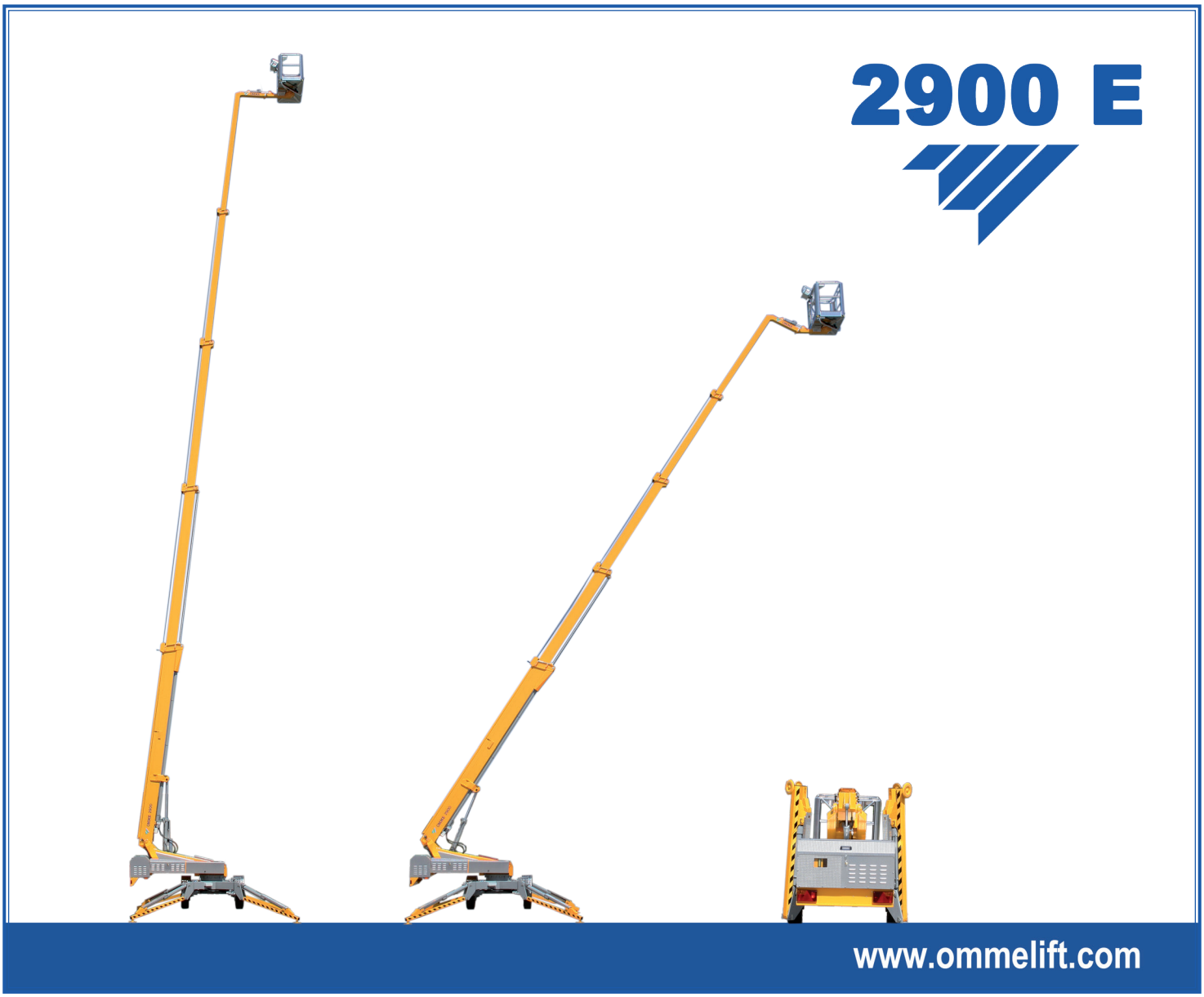

Nacelle Tractable - Telescopique

Distributeur:

OMMELIFT

Built to last - *ask our users!*

2900 E Nacelle tractable

OMMELIFT

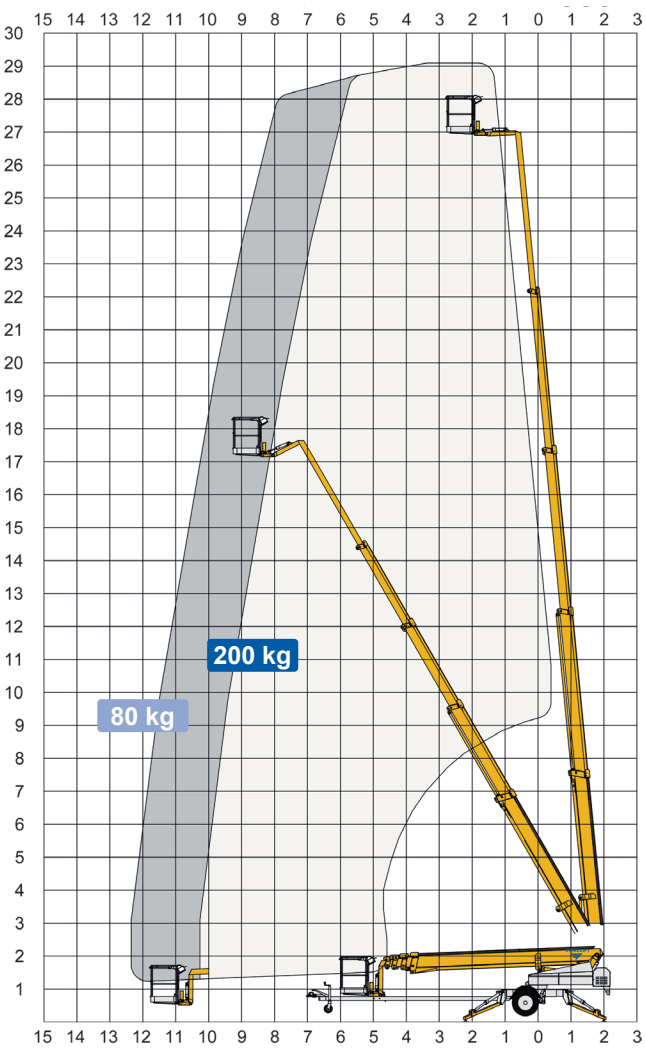

Données techniques:	2900 E	2900 EB	2900 EBD
Hauteur de travail max.	29.0 m		
Hauteur max. de plancher	27.0 m		
Déport maximal	12.3 m		
Hauteur max du bras articulé	-		
Longueur du jib fixe (jib + panier)	2.0 m		
Déport jib (jib + panier)	-		
Rotation verticale du jib	-		
Rotation de la tourelle	± 355°		
Rotation du panier	± 41°		
Capacité max.	200 kg		
Dimensions du panier	1.25 x 0.8 x 1.1 m		
Surface du patin stabilisateur	ø200 mm		
[5]Essence [6]Diesel	**230V / 16A**	**BATTERIE**	**HYBRIDE**
Moteur	[5] Optionel [6]	[5] Optionel [6]	[6] 14kW/18.8cv
Capacité du réservoir			16 l
Générateur			24 V / 22 A
Bloc batterie(s)		24V/200Ah/5h	24V/200Ah/5h
Chargeur		24 V / 30 A	24 V / 30 A
Système de double chargeur		Optionel	Optionel
Descente électrique	Optionel	Optionel	Optionel
Voir www.ommelift.com pour plus de fonctionnalités et d'options			
Déplacement autonome par motorisation hydraulique	Standard		
Capacité de franchissement	14% / 8°		
Garde au sol des roues en stabilisation hauteur max.	Min. 170 mm (5.9% / 3.4°)		
Poids total	3400 kg	3400 kg	3500 kg
Pression au sol en position de travail pour chaque stabilisateur	22.5 kg/cm²	22.5 kg/cm²	22.5 kg/cm²
Pression au sol avec plaque de répartition de charge 0,4 x 0,4m	1.2 kg/cm²	1.2 kg/cm²	1.2 kg/cm²
Pression au sol max. par patin stabilisateur	19.1 kN	19.1 kN	19.1 kN
Stabilisateurs hydrauliques	Standard		
Contrôle	Proportionnel		
Panier à fond plat pour accès en toiture	Standard		
Prise de courant électrique dans le panier	Standard		
Plateau à outils dans le panier	Standard		

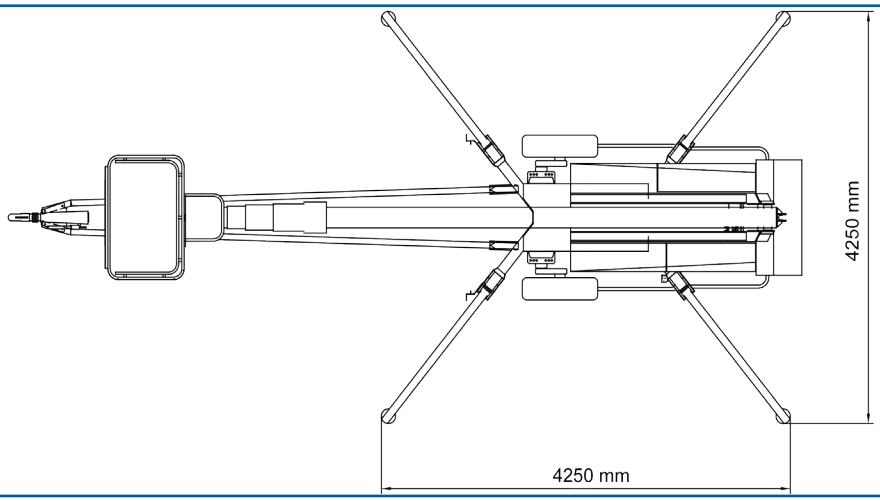

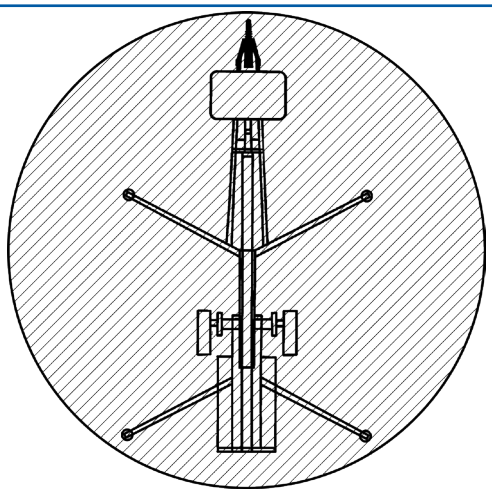

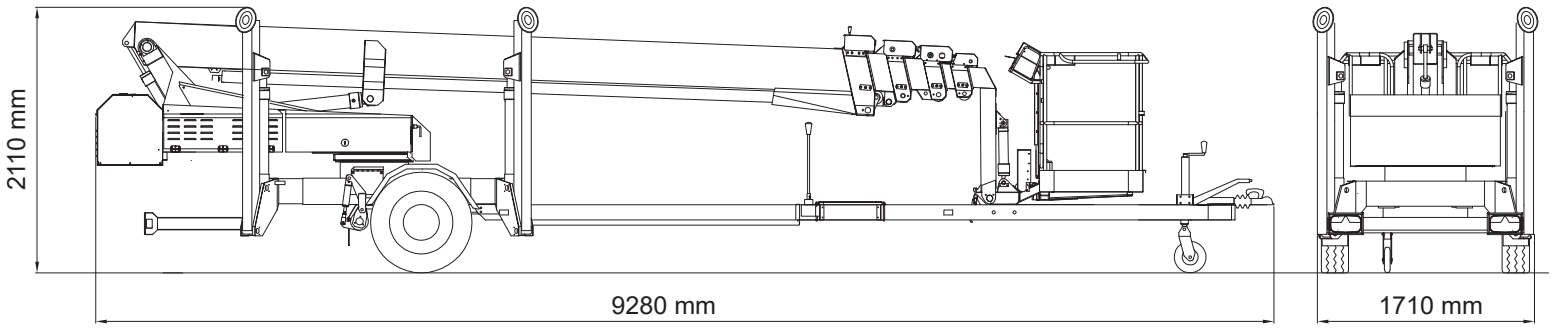

03.22 Sous réserve de modifications sans préavis. Les données, dimensions et caractéristiques sont données à titre indicatif et sans engagement.